ТЕХНИЧЕСКА СПЕЦИФИКАЦИЯ

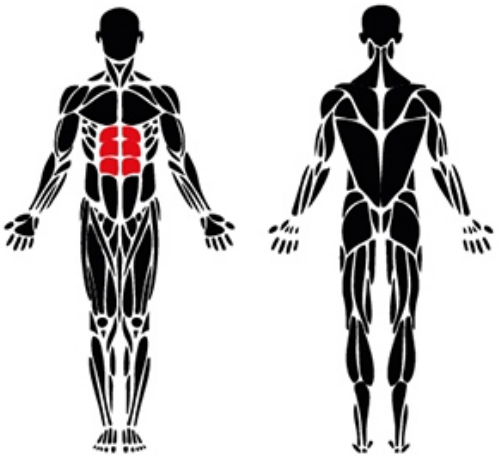



ХАРАКТЕРИСТИКИ	Модел CSF-1260 Фитнес уред за коремни мускули
Описание:	Уреда е многофункционален, предназначен за трениране на мускулите на горната и долната част на тялото.
Възрастова група:	над 18 години
Основна конструкция:	метални тръби с необходимите размери и якост - праховобоядисани
Брой потребители:	1
Тегло на потребителя:	max. - 150 кг.
Размери:	1 285 x 1 595 x 1 510 mm
Необходима площ:	5 675 x 3 955 мм
Стандарти на които отговаря:	EN 16 630

ISO 9001:2015 ISO 14001:2015 ISO 45001:2018 ЦИЕС ISO 9001 ISO 14001 ISO 45001

COZIROG®

РАЗМЕРИ НА СЪОРЪЖЕНИЕТО

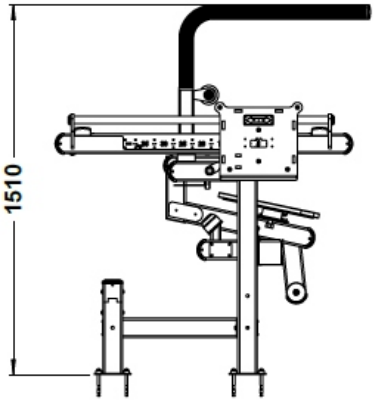

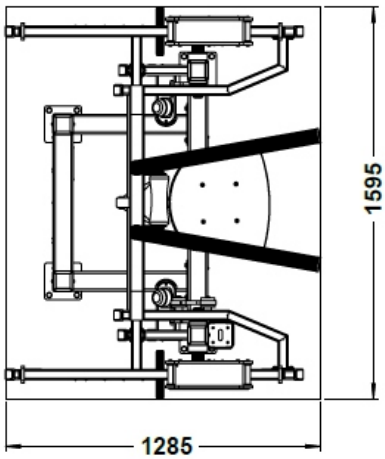

зона за безопасност

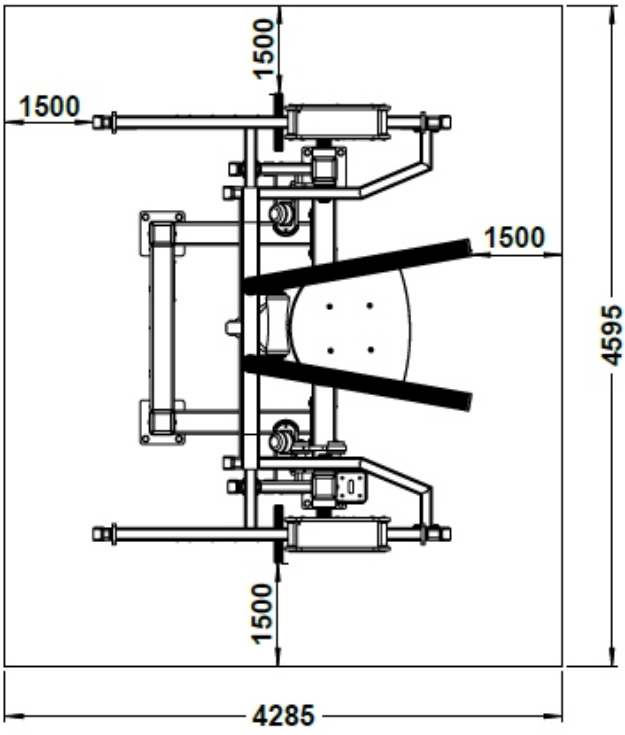

info@cozirog.com
office@cozirog.com
cozirogofficial@gmail.com
www.cozirog.com

„Козирог - Д“ ООД
с. Подкрепа 6312, България
тел. : +359 884 13 84 94
+ 359 887 91 09 99

Модел CSF-1260

ДИЗАЙН

Тази спецификация обхваща техническите характеристики на механични машини, предназначена за употреба в спортни зони на открито, която е насочена към мускулите на цялото тяло.

Машините ще разполагат с отделение, където потребителите могат да съхраняват телефоните и напитките си. Всяка машина ще има QR код, предоставящ достъп до видеоклип, обясняващ правилната употреба и принципа на работа на продукта, за да се насладите на една тренировка на открито.

БОЯДИСВАНЕ

Всички метални части ще бъдат пясъкоструйни.

Масло, ръжда и замърсявания по металните повърхности ще бъдат почистени с помощта на метод за пръскане с въздух под налягане.

Повърхността на материала ще бъде пясъкоструйна, за да се отворят порите и да се осигури по-добра адхезия на цинковия грунд и боята.

След пясъкоструйната обработка всички метални повърхности ще бъдат боядисани с електростатична боя, покрита с цинков грунд.

ОСНОВНА КОНСТРУКЦИЯ

В основното тяло на машината ще бъдат използвани квадратни профили с размери 80 x 80 x 4 мм.

В подвижните товарни рамена ще бъдат използвани правоъгълни профили с размери 40 x 80 x 4 мм.

Валът, свързващ основното тяло и товарните рамена, ще има диаметър Ø40 мм.

Подвижните товарни рамена ще бъдат свързани към основното тяло със самоуплътняващи се лагери.

Ще бъдат използвани лагери с повърхностно покритие 6206.

Лагерните системи ще бъдат защитени от вода, прах и външни фактори чрез капаци на полиамидна основа, произведени чрез шприцване на пластмаса.

Машината ще бъде произведена за употреба от повече от едно лице.

СИСТЕМА ЗА ТЕЖЕСТИ

Системата за увеличаване на теглото ще бъде проектирана да се увеличава с 2,5 кг на всяко ниво.

Минималното работно тегло ще бъде 2,5 кг, а максималното работно тегло ще бъде не по-малко от 75 кг.

Продуктът ще бъде произведен като двойна тежест; общото тегло ще бъде 75 кг.

Тежестта е проектирана така, че потребителите да могат да работят независимо от двете страни.

Тежестта ще има механизъм, който ѝ позволява да се плъзга равномерно по дясното и лявото товарно рамо.

Механизмът ще може да работи от двете страни и ще осигурява двустранна употреба.

Във всяка тежест ще се използва едно колело, като всяка колелна система ще има два затворени лагера с повърхностно покритие.

Модел CSF-1260

Тежестта ще се движи напред и назад върху колела с диаметър 90 мм върху товарно рамо 40x80x4 мм.

Като индикатори за увеличаване/намаляване на килограмите ще се използват UV-отпечатани алуминиеви етикети. (Няма да има фолио или самозалепващи се етикети.)

Профилните релси, по които се движи тежестта, ще бъдат покрити с износоустойчив и устойчив на корозия лист от неръждаема стомана.

Системата за тежести ще бъде оборудвана с двустранен заключващ механизъм, който предотвратява движение напред и назад по време на работа.

Заключващият механизъм ще работи чрез стоманена тръба Ø21x2 мм, а гумени дръжки Ø30 мм (93 мм) ще бъдат разположени в точките за контакт с потребителя.

Ще се използва хромиран вал Ø20 мм, за да се осигури целостта на системата за тежести.

Системата за тежести ще се движи хоризонтално върху хромиран вал Ø30 мм и ще се плъзга върху лист от неръждаема стомана CrNi 304 с помощта на колела.

БЕЗОПАСНОСТ

Ще бъдат използвани гумени буфери Ø72x52 мм за предотвратяване на удар.

За да се предотврати контакт метал с метал, върху профили 40x80 ще бъдат монтирани елиптични гумени буфери 45x68x35 мм.

За безопасност на потребителите, на краищата на профилите 40x80 – 80x80 ще бъдат монтирани полукръгли, квадратни или елиптични полиамидни капачки.

МЕХАНИЗЪМ ЗА РЕГУЛИРАНЕ

Платформата за седалка ще може да се регулира вертикално според височината на потребителя.

Механизмът за регулиране ще работи с плъзгащи лагери и щифтове от неръждаема стомана с диаметър Ø20 мм.

За регулиране на височината ще бъдат предвидени заключващи отвори и предпазен щифт от неръждаема стомана.

Металните части с щифтове ще бъдат изработени от 2 мм лист неръждаема стомана CrNi 304.

ОПОРИ И ДРЪЖКИ

Платформите за облегалката, гърдите и седалката ще бъдат изработени от вандалоустойчив UHDPE (полиетилен с ултрависока плътност) материал с дебелина 19 мм.

*Парапетите ще бъдат изработени от тръби Ø34 и 48*3 мм. За да се предотврати хлъзгането на ръцете по парапетите, ще се използва продукт с добавено PVC, съдържащ синтетичен каучук, който е устойчив на неблагоприятни метеорологични условия и слънчева светлина.*

a) Рутинен визуален контрол

Рутинният визуален контрол се извършва от собственика на площадката и дава възможност за установяване на очевидните опасности, които могат да бъдат в резултат на вандализъм, ползване или метеорологични условия. За площадки за игра, където съоръженията са подложени на ползване с повишено натоварване или на вандализъм, е необходим ежедневен контрол от този тип.

Визуалният контрол включва: чистотата на съоръжението, почистване на терена на съоръжението, заключителна обработка на повърхностите, показване на фундаменти, остри краища, липсващи части, прекалено износване и конструктивна цялост, поддържане на нивото на пясъка до маркировката при носещите части на съоръжението.

b) Функционален контрол

Функционалният контрол е по-подробен контрол за проверка на функционирането и стобилността на съоръжението, по-специално за всякакво износване. Той трябва да се извършва на всеки от 1 до 3 месеца от собственика на площадката или от упълномощено от него лице.

Обхвата на проверката включва:

- олющвания или други нарушения на повърхностите;
- корозия по металните елементи;
- грапави повърхности, които представляват риск от наранявания , както и за издадени глави на болтове или гайки;
- дали всички ъгли, ръбове и изпъкнали части са заоблени;
- дали всички спойки са изравнени до основа;
- липса на тапи на краищата на отворените тръби;
- разглобяемите връзки;
- надземни стърчащи части над фундаментите;
- корозия и гниене на основите на съоръженията;

c) Годишен основен контрол

Годишният основен контрол се извършва, за да установи с интервал от 10 до 12 месеца, общото ниво на безопасност на съоръжението, фундаментите и повърхностите, например въздействията от метеорологични условия, очевидно загниване или корозия и всякакви промени в нивото на безопасност на съоръженията в резултат от извършен ремонт или от добавена или заменена съставна част.

ЗАБЕЛЕЖКА: Годишният основен контрол може да изисква разкриване/разкопаване или разглобяване на определени части.

Този контрол на съоръжението трябва да се извършва от компетентни лица.