Техническа спецификация

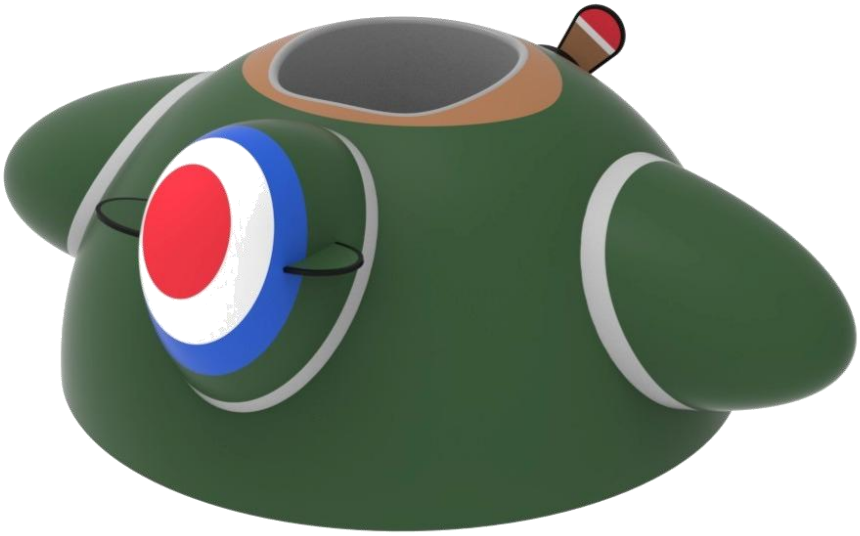

CRF-213

PLANE with seat

ИЗПОЛЗВАНИ МАТЕРИАЛИ
SBR+EPDM каучукови грнули, свързващо вещество биндер, вандало устойчива обвивка от стъклопласт

ЦВЕТОВА КОМБИНАЦИЯ
стандартни: зелено, бяло, черно, сиво, кафяво, червено, синьо
(други комбинации по запитване)

СТАБИЛНОСТ НА ЦВЕТА
UV защита

ПРЕПОРЪЧИТЕЛНА ЗОНА ЗА БЕЗОПАСТНОСТ
безопасна каучукова повърхност в областта на 4 880 x 5 165 мм около продукта (съгласно EN 1177)

БЕЗОПАСНОСТ НА ПРОДУКТА
сертифицирано съгласно EN 1176

МОНТАЖ
Продуктът се монтира на бетонов фундамент

ПАКЕТАЖ
опаковано на палет с размери 2 100 x 2 100 мм

СЪХРАНЕНИЕ
в оригинален пакет на палет на температури между -40° до 50 ° C

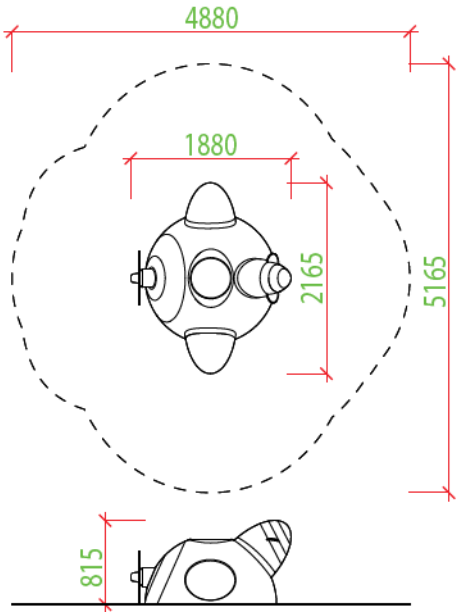

200 kg	815 mm	1 hr	3-12 yrs	3	2165x1880 mm H=815 mm
ТЕГЛО	височина на падане	време за сглобяване	възрастова група	макс. брой ползватели	

„Козирог - Д“ ООД
6312 с. Подкрепа, Хасково
България

www.cozirog.com
info@cozirog.com
+359 884 13 84 94 + 359 887 91 09 99

COZIROG®