ТЕХНИЧЕСКА СПЕЦИФИКАЦИЯ

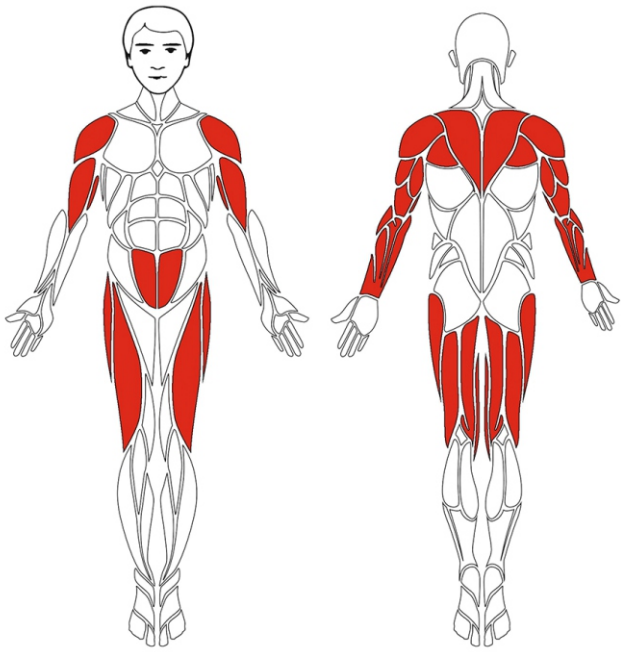

ХАРАКТЕРИСТИКИ	Модел CSF-2521 ФИТНЕС УРЕД ЗА РАЗТЯГАНЕ НА ТЯЛОТО
Описание:	Уреда управлява рамото и мускулите на краката и позволява те да се разтегнат. Уреда помага за по-бързото кръвообращение и циркулацията на кръвта.
Възрастова група:	над 12 години
Основна конструкция:	метални тръби с необходимите размери и якост - праховобоядисани
Декоративни елементи:	полиетилен
Размери:	756 x 1 135 x 1 395 мм
Необходима площ:	3 756 x 4 135 мм
Стандарти на които отговаря:	EN 16 630
ГАРАНЦИЯ:	24 месеца

ISO 9001:2015 ISO 14001:2015 ISO 45001:2018

ЦИЕС ISO 9001 ISO 14001 ISO 45001

COZIROG®

ТЕХНИЧЕСКА СПЕЦИФИКАЦИЯ

размери на съоръжението

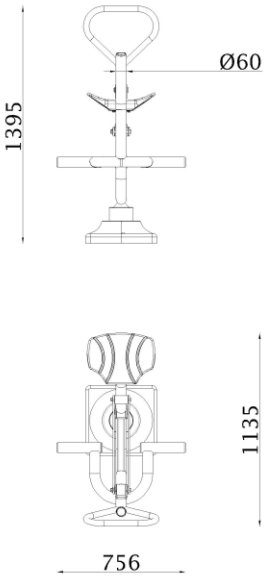

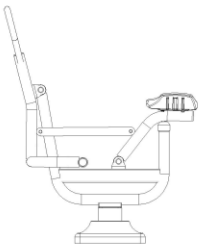

зона за безопасност

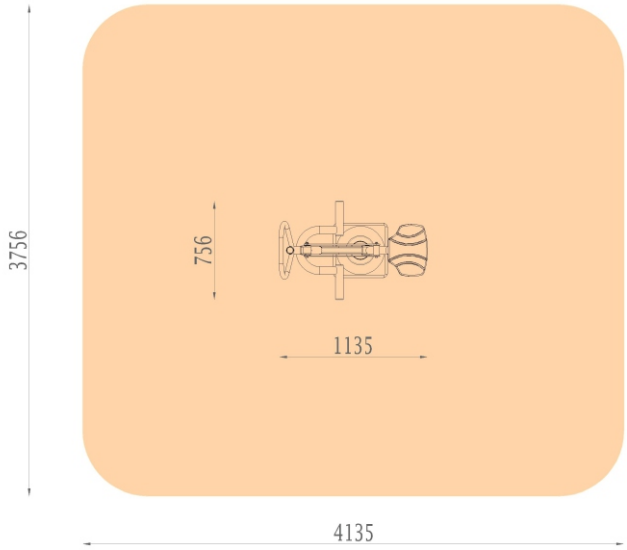

Начини за монтаж

1.

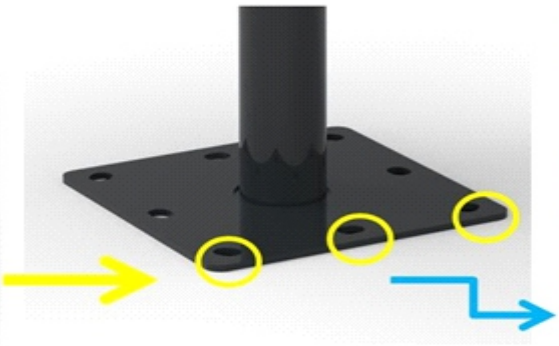

⇨ отстранете пластмасовия капак и поставете металната планка върху бетоновата площадка.

⇨ Фиксирайте най-малко 6 точки към пода с дюбел.

⇨ направете дупка с размери 400 x 400 x 600 дълбочина и поставете металния фундамент, след това залейте с бетон и изчакайте да изсъхне, след това фиксирайте с анкери

2.

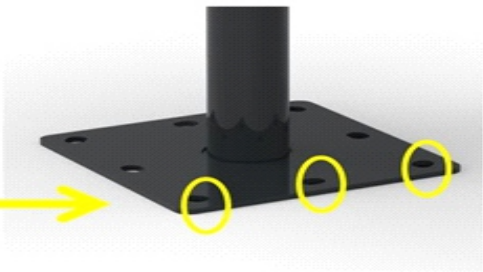

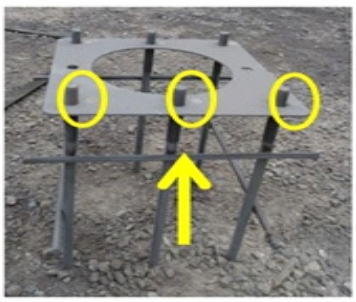

info@cozirog.com
office@cozirog.com
cozirogofficial@gmail.com
www.cozirog.com

„Козирог - Д“ ООД
с. Подкрепа 6312, България
тел. : +359 884 13 84 94
+ 359 887 91 09 99

РЕЗЕРВНИ ЧАСТИ

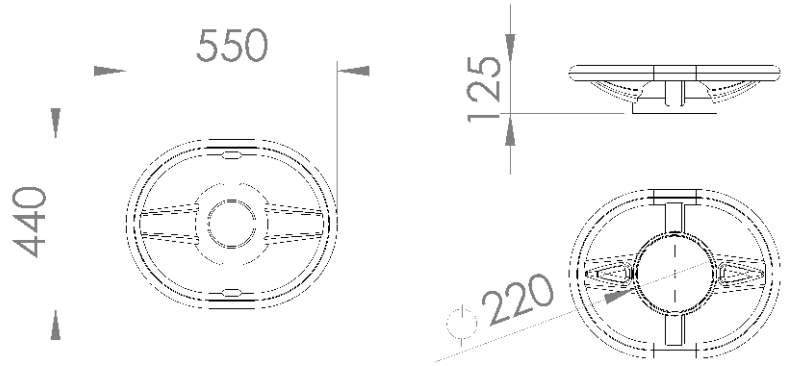

КОРМИЛО

55 cm x 44 cm x 12,5 cm (произведен с полиамидна технология за шприцване)

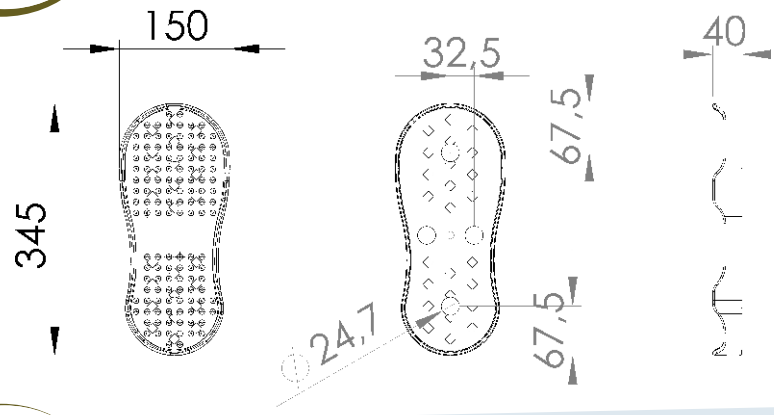

СТЪПКИ

34,5 cm x 15 cm x 1,3 cm (произведено с полиамидна технология за шприцване)

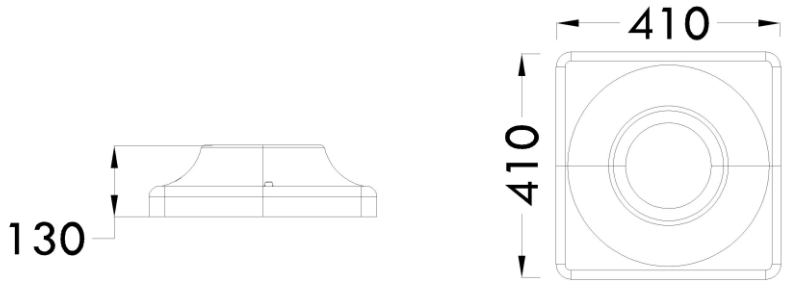

КАПАК

41 cm x 41 cm x 13 cm (произведено с полиамидна технология за шприцване)

ПОДДРЪЖКА И КОНТРОЛ НА СЪОРЪЖЕНИЕТО

a) Рутинен визуален контрол

Рутинният визуален контрол се извършва от собственика на площадката и дава възможност за установяване на очевидните опасности, които могат да бъдат в резултат на вандализъм, ползване или метеорологични условия. За площадки за игра, където съоръженията са подложени на ползване с повишено натоварване или на вандализъм, е необходим ежедневен контрол от този тип.
Визуалният контрол включва: чистотата на съоръжението, почистване на терена на съоръжението, заключителна обработка на повърхностите, показване на фундаменти, остри краища, липсващи части, прекалено износване и конструктивна цялост, поддържане на нивото на пясъка до маркировката при носещите части на съоръжението.

b) Функционален контрол

Функционалният контрол е по-подробен контрол за проверка на функционирането и стобилността на съоръжението, по-специално за всякакво износване. Той трябва да се извършва на всеки от 1 до 3 месеца от собственика на площадката или от упълномощено от него лице.

Обхвата на проверката включва:

- олющвания или други нарушения на повърхностите;
- корозия по металните елементи;
- грапави повърхности, които представляват риск от наранявания , както и за издадени глави на болтове или гайки;
- дали всички ъгли, ръбове и изпъкнали части са заоблени;
- дали всички спойки са изравнени до основа;
- липса на тапи на краищата на отворените тръби;
- разглобяемите връзки;
- надземни стърчащи части над фундаментите;
- корозия и гниене на основите на съоръженията;

c) Годишен основен контрол

Годишният основен контрол се извършва, за да установи с интервал от 10 до 12 месеца, общото ниво на безопасност на съоръжението, фундаментите и повърхностите, например въздействията от метеорологични условия, очевидно загниване или корозия и всякакви промени в нивото на безопасност на съоръженията в резултат от извършен ремонт или от добавена или заменена съставна част.

ЗАБЕЛЕЖКА: Годишният основен контрол може да изисква разкриване/разкопаване или разглобяване на определени части.
Този контрол на съоръжението трябва да се извършва от компетентни лица.